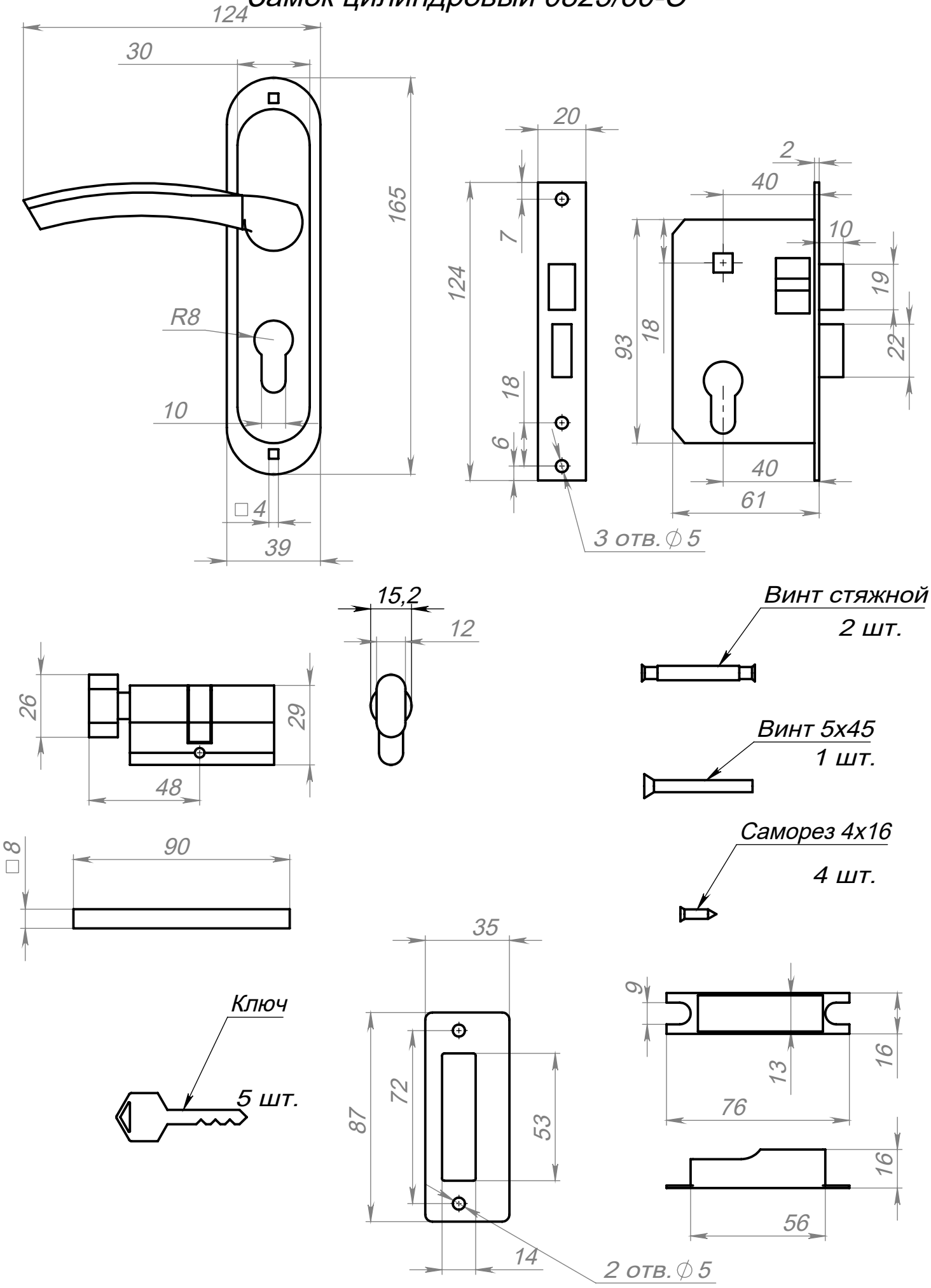Замок цилиндровый 0823/60-С