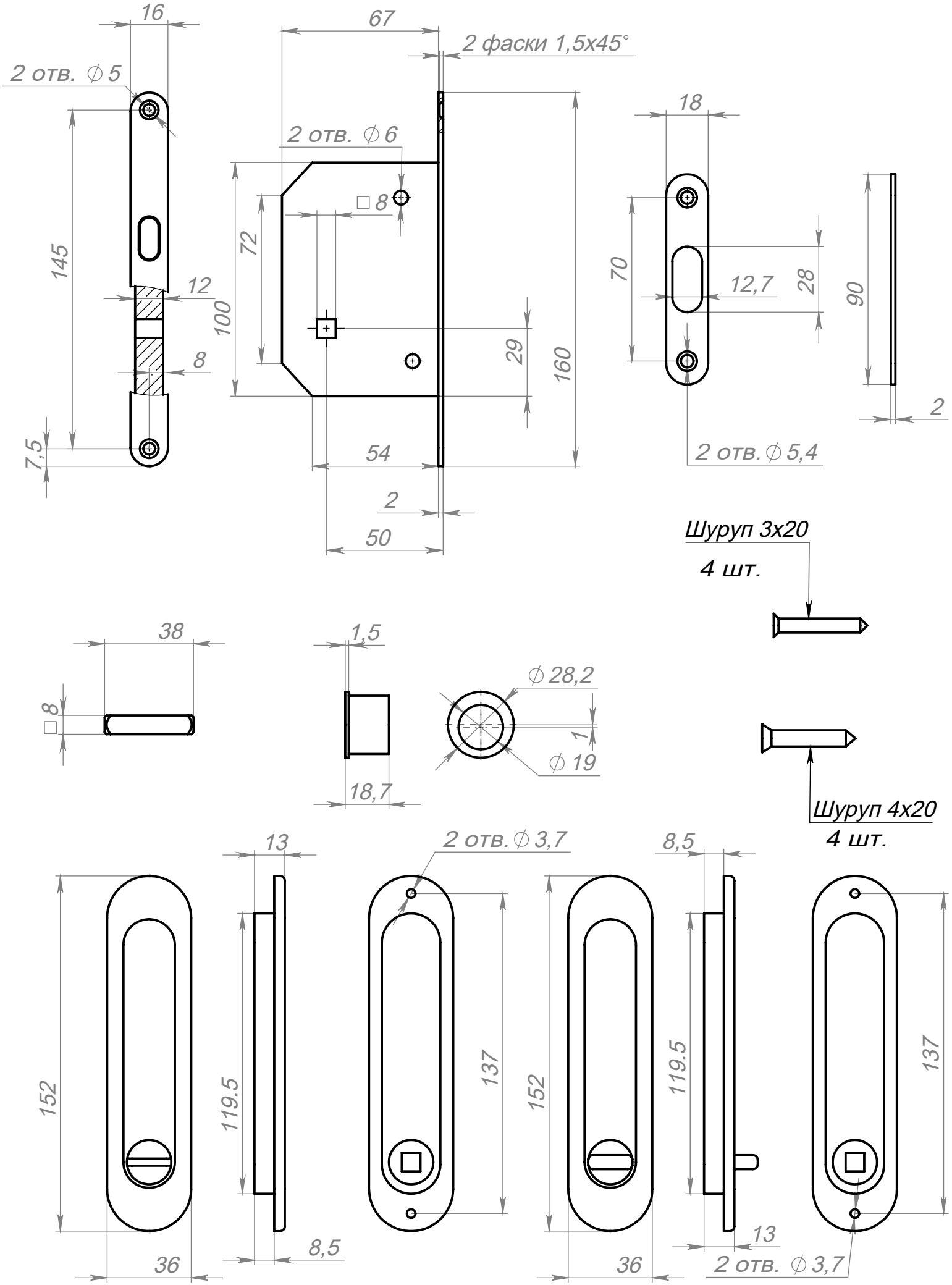Замок Купе Bravo SL-2